Diese Konstruktion ist Eigentum der I2S-Dresden GmbH und darf weder kopiert, noch dritten Personen ohne Erlaubnis der I2S-Dresden GmbH übergeben werden.

Deutsch	Englisch	
Nenndruckbereich	FS-Pressure Range	-1 bar ... 35 bar
Druckart	Pressure Type	relativ/ relative
Ausgangssignal	Output Signal	LIN 2.1 *
Umgebungstemperatur	Ambient Temperature	-40°C ... +125°C
Medium	Medium	R1234yf/ R134a Kompressorenöle/ PAG-Öl compressor oils/ PAG-oil (Denso ND 8, Denso ND12, Sanden PAG 5, Sanden SP 10)
Medientemperatur	Media Temperature	-40°C ... +150°C
Anzugsdrehmoment	Tightening Torque	min. 9 Nm, max. 10 Nm
Betriebsspannung	Operating Voltage	9 V ... 16 V
LIN-Spannung	LIN Voltage	8 V ... 18 V
Stromaufnahme	Current Consumption	< 20 mA
Steckerbezeichnung	Connector Discription	MLK / Code B / 4-polig/pole / schwarz/black

*Details siehe mitgeltende LIN-Spezifikation E_1100282
For details refer to accompanying LIN specification E_1100282

Ansicht mit Anschlussgeometrie
View with Connection Geometry

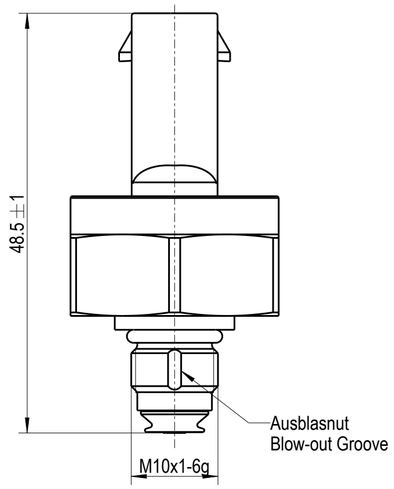

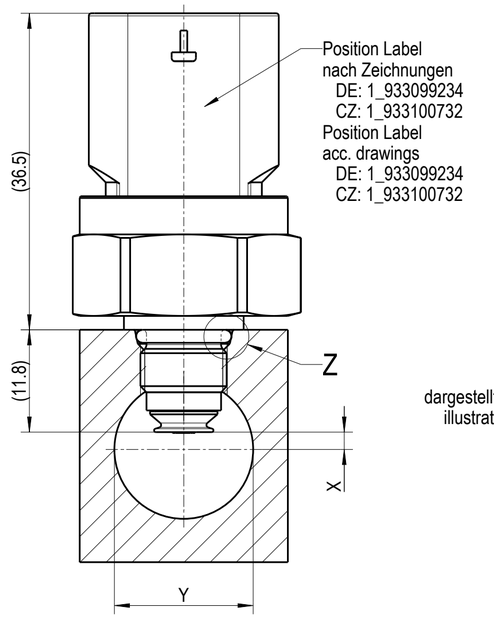

Variante	∅Y	X
DN10	10	0,5
DN11	11	1,0
DN12	12	1,5
DN13	13	2,0
DN14	14	2,0
DN15	15	2,0
DN16	16	2,0
DN17	17	2,5
DN18	18	3,0
DN19	19	3,5
DN20	20	4,0

dargestellte Variante
illustrated Version

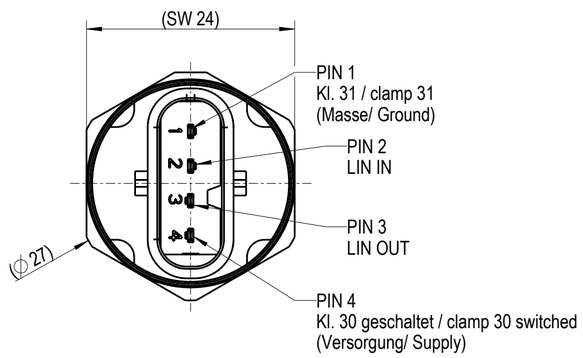

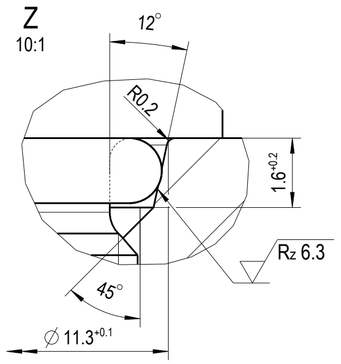

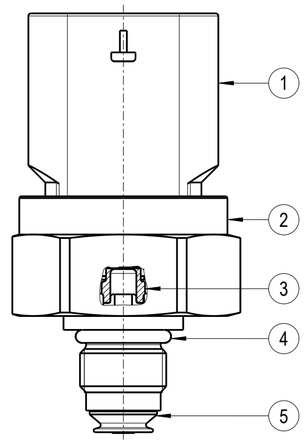

Nr. No.	Bezeichnung Discription	Material Material
1	Stecker Connector	PBT-GF 30
2	Druckanschluss Pressure Port	AlMg1SiCu (EN-AW 6061-T6)
3	Drucksensorelement Measuring Element	JIS SUS 630
4	O-Ring 8 x 1,5	EPDM
5	Thermokontaktzylinder Thermo Contact Disc	1.4305

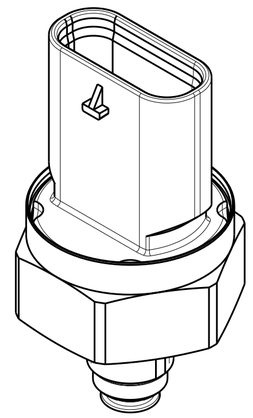

Druckabweichung / Pressure deviation [bar]						
Temperaturbereich Temperature range	Druckbereich / Pressure range					
	0,5 bar ... 1 bar	1 bar ... 2 bar	2 bar ... 4 bar	4 bar ... 10 bar	10 bar ... 25 bar	25bar ... 36 bar
-40 °C ... -20 °C	±0,3	±0,3	±0,3	±0,3	±0,72	±1,08
-20 °C ... -5 °C	±0,3	±0,1	±0,1	±0,3	±0,72	±1,08
-5 °C ... +5 °C	±0,3	±0,1	±0,075	±0,1	±0,72	±1,08
+5 °C ... +20 °C	±0,3	±0,2	±0,1	±0,1	±0,72	±1,08
+20 °C ... +80 °C	±0,3	±0,3	±0,3	±0,3	±1,08	±1,08
+80 °C ... +150 °C	±0,72	±0,72	±0,72	±0,72	±1,08	±1,08

Druckabweichung / Pressure deviation [F.S.] (bezogen auf / related to 32 bar)						
Temperaturbereich Temperature range	Druckbereich / Pressure range					
	0,5 bar ... 1 bar	1 bar ... 2 bar	2 bar ... 4 bar	4 bar ... 10 bar	10 bar ... 25 bar	25bar ... 36 bar
-40 °C ... -20 °C	±0,94	±0,94	±0,94	±0,94	±2,25	±3,38
-20 °C ... -5 °C	±0,94	±0,31	±0,31	±0,94	±2,25	±3,38
-5 °C ... +5 °C	±0,94	±0,31	±0,23	±0,31	±2,25	±3,38
+5 °C ... +20 °C	±0,94	±0,63	±0,31	±0,31	±2,25	±3,38
+20 °C ... +80 °C	±0,94	±0,94	±0,94	±0,94	±3,38	±3,38
+80 °C ... +150 °C	±2,25	±2,25	±2,25	±2,25	±3,38	±3,38

Temperaturgenauigkeit bei gleicher Umgebungs- und Medientemperatur: ±2K

Bindend ist die Abweichungstabelle in % F.S. .
Abweichungen in bar sind nur informativ.
Die angegebenen Genauigkeiten gelten bei Auslieferung.
Die Lebensdauer bedingten Abweichungen können zusätzlich bis zu 0,10% F.S. pro Jahr Lebensdauer betragen.
The deviation table in % F.S. is binding.
Deviation in bar are only informative.
The specified accuracies apply upon delivery.
The service life-related deviations can also be up to 0,10% F.S. per year lifetime.

Maßgebend ist der deutsche Text.
Only the german-language Version shall be binding.

Verwendungsbereich Application 803297 Freigegeben	Maße/ Dim. mm	Tolerierung/ Tolerances ISO 14405 DIN ISO 2768-mK	Maßstab Scale 2:1
			Gewicht Weight 0,016 kg
			Werkstoff/ Material
		Dat. / Name Name 04.10.22 Frost Gepr. 04.10.22 Hermann Check 05.10.22 Bose	Benennung/ Naming PT-Sensor
REV.	Änderung/ Change	Dat. / Name	Zeichnung_Nr./ Drawing Number: 1_100099304A Iteration 8 Blatt/Sheet 1 Size: A2 1 Bl./Sh. Mod.:1_150056441B Ers. f.:

i2s an Amphenol company
Intelligente Sensorsysteme Dresden GmbH

All rights reserved by I2S-Dresden GmbH. Any reproduction , disclose or use of either is prohibited without the prior approval of I2S-Dresden GmbH.